Kit universel fixation de coffret L300 sur poteau

GAMME BAIES OUTDOOR

Ce kit permet de fixer sur poteau l'ensemble des coffrets de largeur 300 mm de 6 fabricants différents.

Kit universel de fixation de coffret sur poteau

©TETRADIS - V 1.00 - 14/02/2023

Spécifications techniques

CARACTÉRISTIQUES

- Oméga et platine en Acier Galva
- Compatible avec les coffrets de largeur 300 mm :
  - Version M6 : TPP-100
  - Version M8 : PLM / PSWB / ARCA
  - Version M10 : S3D
  - Version complet : TPP-100 / PLM / PSWB / ARCA / S3D

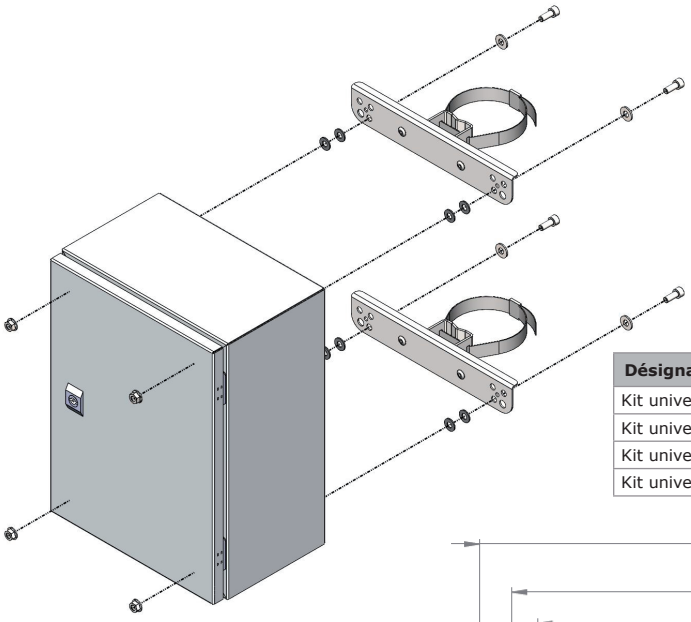

LE KIT DE BASE COMPREND

- 2 kit support composés de la pièce oméga et la platine adaptatrice entraxe pré-assemblées
- 2 longueurs de 1m de feuillard Inox L20 mm x Ep 0.4mm
- 2 chapes pour feuillard 200 mm
- 1 lot de visserie contenant (dimensions selon modèle) :
  - 4 vis CHC INOX
  - 4 rondelles INOX
  - 8 rondelles TPV (caoutchouc
  - 4 écrous crantés INOX

Visserie	Modèle M6	Modèle M8	Modèle M10
Vis CHC INOX	M6 x 20	M8 x 20	M10 x 25
Rondelles INOX	M6 x 14 x 1.2	M8 x 18 x 1.5	M10 x 27 x 2
Rondelles TPV	D6.4 x 18 x 1.6	D8.4 x 18 x 1.5	D10.5 x 22 x 2
Écrous crantés	M6	M8	M10

Le modèle complet contient les 3 modèles de visserie (soient 12 vis + 12 rondelles + 24 rondelles TPV + 12 écrous)

Désignation	Référence
Kit universel fixation coffret L300mm sur poteau (complet M6/M8/M10)	RCAC-00-003000
Kit universel fixation coffret L300mm M6 sur poteau (TPP-100)	RCAC-00-003006
Kit universel fixation coffret L300mm M8 sur poteau (PLM/PSWB/ARCA)	RCAC-00-003008
Kit universel fixation coffret L300mm M10 sur poteau (S3D)	RCAC-00-003010

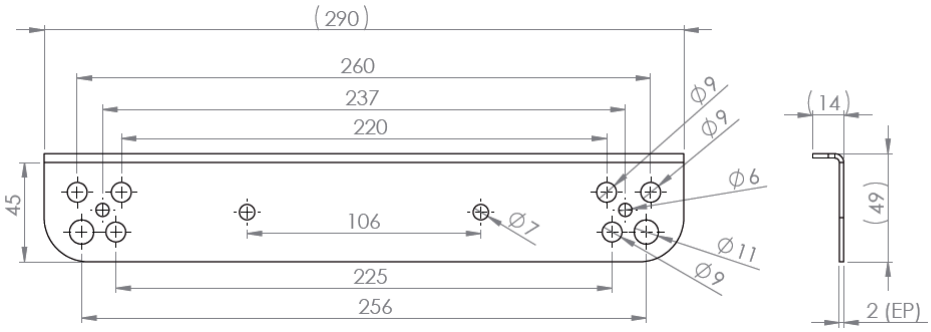

Nous recommandons à nos utilisateurs avant de mettre notre produit en oeuvre de s'assurer qu'il convient exactement à l'emploi envisagé.
TETRADIS ne saurait être tenu pour responsable de quelconque dommages causés directement ou indirectement par l'utilisation de ces produits.
Les spécifications de ce document sont sujettes à modifications sans préavis. Photos non contractuelles.

CAPACITÉ
1 coffret L300 mm

APPLICATION
Parfait pour vos applications aérienne

DIMENSIONS (mm)
H49 x L290 x P14
Poids : Env. 0.5 kg le kit