DS-2DF8225IX-AEL(W)
2MP 25× Network IR Speed Dome

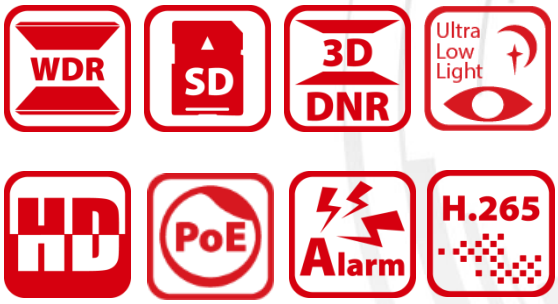

Hikvision DS-2DF8225IX-AEL(W) caméra PTZ IR réseau 2MP 25x adopte la puce de balayage progressif de CMOS de 1 / 1.9". Avec l'objectif zoom optique 25 ×, l'appareil photo offre plus de détails sur les zones étendues.
Cette série de caméras peut être largement utilisée pour de larges gammes de haute définition, telles que les rivières, les forêts, les routes, les voies ferrées, les aéroports, les ports, les places, les parcs, les sites pittoresques, les stations et les grands sites.

Principales caractéristiques

- CMOS à balayage progressif 1/1.9"
- Jusqu'à 1920 × 1080 resolution
- Éclairage minimum
  Couleur: 0.002 Lux @(F1.5, AGC activé)
  B/W: 0.0002 Lux @(F1.5, AGC activé)
  0 Lux avec IR
- Zoom Optique 25×, Zoom Numérique 16×
- 120dB WDR, 3D DNR, HLC, Smart IR
- 24 VAC & Hi-PoE
- Jusqu'à 200 m IR
- Soutient compression de vidéo H.265+/H.265
- Soutient focus rapide

Spécification

Module de Caméra	DS-2DF8225IX-AEL(W) 2MP 25× Speed Dome IR Réseau
Capteurs d'image	CMOS à balayage progressif 1/1.9"
Éclairage minimum	Couleur: 0.002 Lux @(F1.5, AGC activé) B/W: 0.0002 Lux @(F1.5, AGC activé) 0 Lux avec IR
Temps d'obturation	1/1 s à 1/30,000 s
Balance des blancs	Auto / Manuel / ATW (balance des blancs automatique de suivi) / intérieur / extérieur / lampe fluorescente / lampe de sodium
AGC	Auto/Manuel
Jour &Nuit	Coupe filter IR avec commutateur
Zoom Numérique	16×
Masque de confidentialité	24 masques de confidentialité programmables
Mode de focalisation	Auto / Semi-automatique / Manuel
3D DNR	Prise en charge
BLC	Prise en charge
HLC	Prise en charge
WDR	120dB
Optical Defog	Prise en charge
EIS	Prise en charge
Exposition régionale	Prise en charge
Focus régional	Prise en charge
Rapid Focus	Prise en charge
Lentilles	
Distance focale	5.7 mm à 142.5 mm, 25× Optique
Vitesse de zoom	Approx. 3.7 s (optical lens, wide-tele)
Champ de vision	Champ de vision Horizontal: 59.8° à 2.8° (wide-tele) Champ de vision Vertical: 33.6° à 1.6° (wide-tele) Champ de vision Diagonal: 68.6° à 3.2° (wide-tele)
Distance de travail	10 mm à 1500 mm (wide-tele)
Gamme d'ouverture	F1.5 à F3.4
PTZ	
Gamme de mouvement (Panoramique)	360° illimité
Vitesse Panoramique	Configurable, de 0.1°/s à 210°/s, Preset Speed: 280°/s
Gamme de mouvement (Inclinaison)	de -20° à 90°
Vitesse d'inclinaison	Configurable, de 0.1°/s à 150°/s, Preset Speed: 250°/s
Zoom proportionnel	Prise en charge
Presets	300
Patrol Scan	8 patrols, jusqu'à 32 presets pour chaque patrol
Pattern Scan	4 pattern scans, enregistrer le temps sur 10 minutes pour chaque balayage
Power-off Mémorie:	Prise en charge
Park Action	Preset/Pattern Scan/Patrol Scan/Auto Scan/Tilt Scan/Random Scan/Frame Scan/Panorama Scan
PTZ Status Display	Prise en charge
Congélation de Preset	Prise en charge
Tâche planifiée	Preset/Pattern Scan/Patrol Scan/Auto Scan/Tilt Scan/Random Scan/Frame Scan/Panorama Scan/Dome Reboot/Dome Adjust/Aux Output
Caractéristiques intelligente	

Détection intelligent	Détection d'Intrusion, Détection de Traversée de Ligne, Détection d'Entrée de Région, Détection de Sortie de Région, Détection de Visage, Détection d'Exception Audio
Suivi intelligent	Suivi manuel, suivi automatique, suivi des événements
Smart Record	ANR (Automatic Network Replenishment), Dual-VCA
IR	
Portée IR	200 m
Smart IR	Prise en charge
Réseau	
Résolution Max	1920 × 1080
Flux principal	50Hz: 25ips (1920 × 1080, 1280 × 960, 1280 × 720) 50ips (1920 × 1080, 1280 × 960, 1280 × 720) 60Hz: 30ips (1920 × 1080, 1280 × 960, 1280 × 720) 60ips (1920 × 1080, 1280 × 960, 1280 × 720)
Sous-flux	50Hz: 25ips (704 × 576, 640 × 480, 352 × 288) 60Hz: 30ips (704 × 480, 640 × 480, 352 × 240)
Troisième flux	50Hz: 25ips (1920 × 1080, 1280 × 960, 1280 × 720, 704 × 576, 640 × 480, 352 × 288) 60Hz: 30ips (1920 × 1080, 1280 × 960, 1280 × 720, 704 × 480, 640 × 480, 352 × 240)
ROI	Prise en charge
SVC	Prise en charge
Compression de Vidéo	Flux principal: H.265+/H.265/H.264+/H.264 Sous-flux: H.265/H.264/MJPEG Troisième flux: H.265/H.264/MJPEG H.264 avec Profil Baseline/Main/High
Compression d'audio	G.711alaw/G.711ulaw/G.722.1/G.726/MP2L2/PCM
Protocols	IPv4/IPv6, HTTP, HTTPS, 802.1x, Qos, FTP, SMTP, UPnP, SNMP, DNS, DDNS, NTP, RTSP, RTCP, RTP, TCP/IP, DHCP, PPPoE, Bonjour
Simultaneous Live View	Jusqu'à 20 channels
User/Host	Jusqu'à 32 users 3 levels: Administrator, Operator and User
Securité	User authentication (ID and PW), Host authentication (MAC address); HTTPS encryption; IEEE 802.1x port-based network access control; IP address filtering
System Integration	
Entrée/Sortie d'alarme	7-ch alarm input and 2-ch alarm output
Alarm Linkage	Alarm actions, such as Preset, Patrol Scan, Pattern Scan, Memory Card Video Record, Trigger Recording, Notify Surveillance Center, Upload to FTP/Memory Card/NAS, Send Email, etc.
Entrée/Sortie d'audio	1-ch audio input and 1-ch audio output
Interface de réseau	1 RJ45 10 M/100 M Ethernet Interface; Hi-PoE
CVBS	Prise en charge
RS-485	HIKVISION, Pelco-P, Pelco-D, self-adaptive
Storage	Built-in memory card slot, support Micro SD/SDHC/SDXC, up to 256 GB; NAS (NPS, SMB/CIPS), ANR
API	Open-ended, support ONVIF, and CGI, support HIKVISION SDK and Third-Party Management Platform
Client	iVMS-4200, iVMS-4500, iVMS-5200, Hik-Connect
Web Browser	IE7+, Chrome18-42, Firefox5.0+, Safari5.02+
Généralités	
Alimentation	24 VAC (Max. 60 W) Hi-PoE (Max. 50 W)
Condition de fonctionnement	Outdoor: -40°C à 65°C (-40°F à 149°F)
Humidité	≤ 90%
Indice d'étanchéité	IP66 Standard, IK10 (only supported by camera without wiper), TVS 6,000V Lightning Protection, Surge Protection and Voltage Transient Protection
Dimensions	Φ 266.6 mm × 410 mm (Φ10.50" × 16.14")

Poids	Approx. 8 kg (17.64 lb)

Modèle de commande

DS-2DF8225IX-AEL, without wiper, 24 VAC & Hi-PoE

DS-2DF8225IX-AELW, with wiper, 24 VAC & Hi-PoE

Dimensions

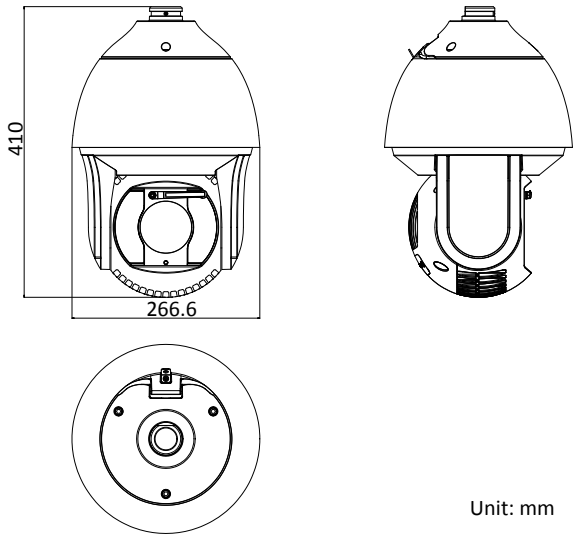

Unit: mm

Accessories

	DS-1604ZJ	Fixation murale
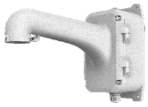	DS-1604ZJ-box	Fixation murale avec boîte de dérivation
	DS-1604ZJ-box-pole	Installation sur poteau vertical avec boîte de dérivation
	DS-1604ZJ-box-corner	Fixation murale avec boîte de dérivation
	DS-1660ZJ	Parapet support de montage mural
	DS-1619ZJ	Support de montage en col de cygne
	DS-1661ZJ	Montage suspendu
	DS-1662ZJ	Montage suspendu
	DS-1663ZJ	Support de montage au plafond
	DS-1667ZJ	Poteau extensible pour support de montage suspendu
	DS-1673ZJ	Installation sur poteau horizontal
	DS-1682ZJ	Poteau extensible pour support de montage suspendu

Headquarters
No.555 Qianmo Road, Binjiang District,
Hangzhou 310051, China
T +86-571-8807-5998
overseasbusiness@hikvision.com

Hikvision USA
T +1-909-895-0400
sales.usa@hikvision.com

Hikvision Europe
T +31-23-55-42-770
info.eu@hikvision.com

Hikvision Middle East
T +971-4-8816086
salesme@hikvision.com

Hikvision Russia
T +7-495-669-67-99
saleru@hikvision.com

Hikvision India
T +91-22-28469900
sales@pramahikvision.com

Hikvision Italy
T +39-0438-6902
info.it@hikvision.com

Hikvision France
T +33(0)1-85-330-450
info.fr@hikvision.com

Hikvision Spain
T +34-91-737-16-55
info.es@hikvision.com

Hikvision Poland
T +48-22-460-01-50
poland@hikvision.com

Hikvision UK
T +01628-902140
support.uk@hikvision.com

Hikvision Singapore
T +65-6684-4718
sg@hikvision.com

Hikvision Oceania
T +61-2-8599-4233
salesau@hikvision.com

Hikvision Canada
T +1-909-895-0400
sales.usa@hikvision.com

Hikvision Korea
T +82-31-731-8841
sales.korea@hikvision.com

Hikvision Brazil
T +55 11 3318-0050
Latam.support@hikvision.com

Hikvision South Africa
Tel: +27 (10) 0351172
sale.africa@hikvision.com

Hikvision Hong Kong
T +852-2151-1761

© Hikvision Digital Technology Co., Ltd. 2016 | Data subject to change without notice | 0504081060911